Разрез 1-1

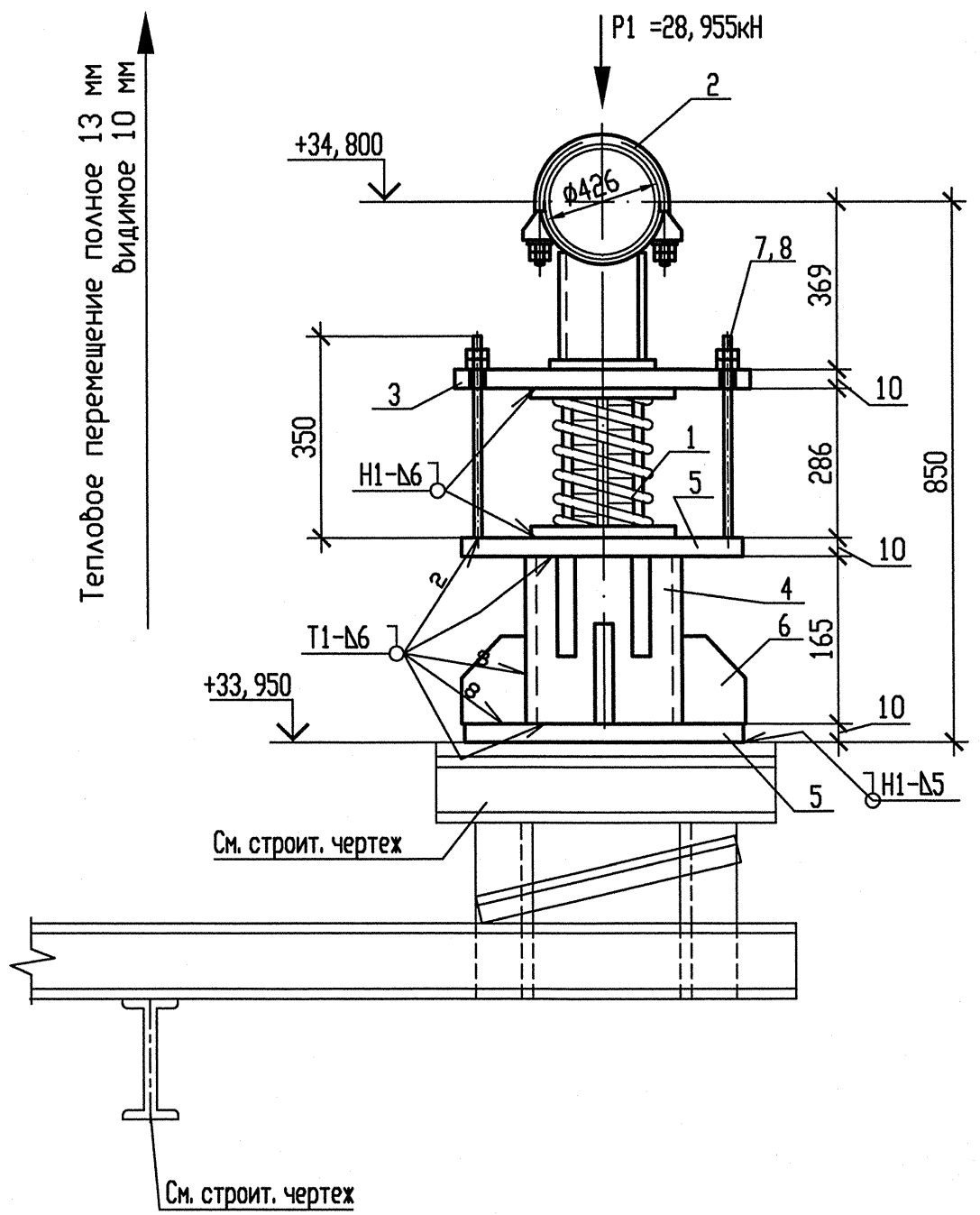

Схема расположения опоры

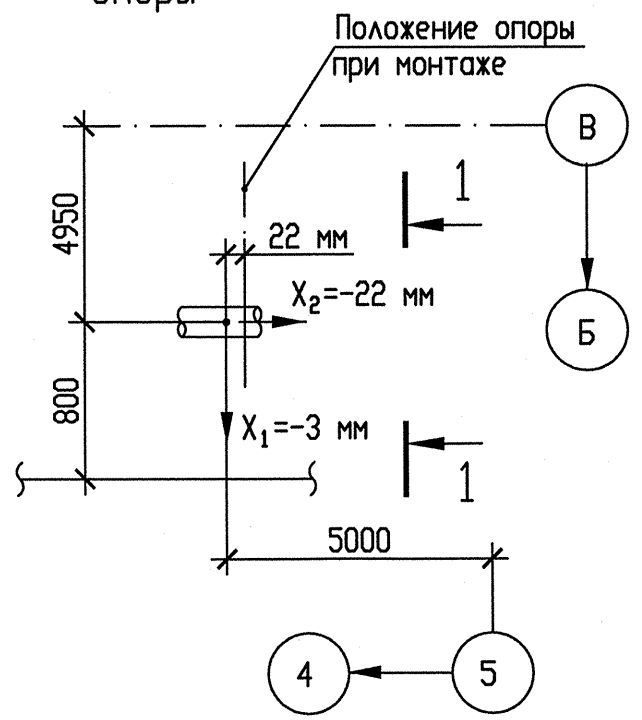

Деталь поз. 6

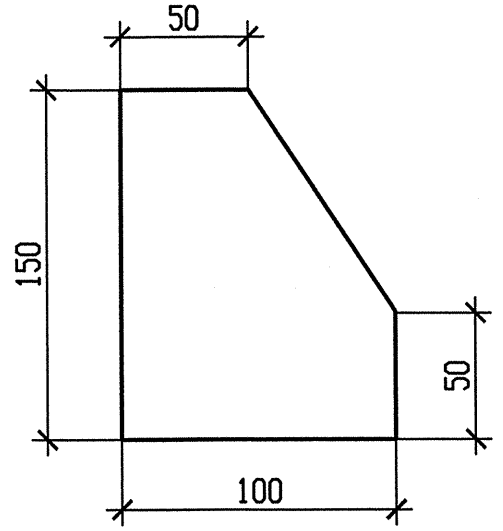

Деталь поз. 3

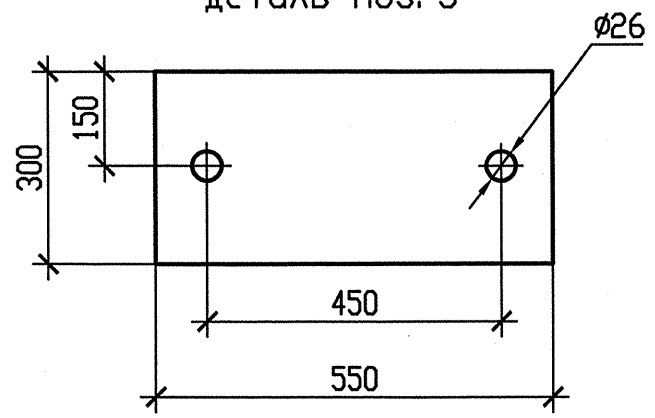

Спецификация деталей

Поз.	Обозначение	Наименование	Кол.	Материал	Масса, кг ед.	Масса, кг общ.	Приме-чание
1	090СТ108.275.69-80	Блок пружинный	1	Сборный	72,9168	72,9168	См. т. т. п. 5
2	100СТ108.275.30-80	Опора 426	1	Сборный	31,96	31,96	
3	По наст. черт.	Лист Б-ПН-10 550х300	1	Ст3пс5-сб ГОСТ 14637-89	12,9525	12,9525	
4	ОСТ 34-42-658-84	Труба 219х7 l=173	1	20 ТУ 14-3-190-2004	6,33	6,33	См. т. т. п. 6
5	ГОСТ 19903-74	Лист Б-ПН-10 400х400	2	Ст3пс5-сб ГОСТ 14637-89	12,56	25,12	
6	По наст. чертежу	Лист Б-ПН-10 150х100	8	Ст3пс5-сб ГОСТ 14637-89	1,1775	9,42	
7	490СТ108.632.08-80	Тяга резьбовая	2	20 ГОСТ 1050-88	1,42	2,84	См. т. т. п. 6
8	ГОСТ 5915-70	Гайка 2М24-6Н.5.35	4	35 ГОСТ 1050-88	0,1229	0,4916	См. т. т. п. 7
9	070СТ108.275.69-80	Блок пружинный	1	Сборный	61,5118	61,5118	См. т. т. п. 9
	ГОСТ 9467-75	Электроды		УОНИИ 13/45		-	
					Итого:	223,5427	

АРХИВНЫЙ ЭКЗЕМПЛЯР

Опора	Характеристика пружины								
	табличные данные			при установке		в раб. состоянии		в хол. состоянии	
	Доп. раб. нагрузка Pmax, кН	Прогиб при Pmax λmax, мм	Высота пружины в св. сост H0, мм	Высота пружины Нмонт, мм	Нагрузка на пружину Рмонт, кН	Высота пружины Hраб, мм	Нагрузка на пружину Pраб, кН	Высота пружины Hхол, мм	Нагрузка на пружину Pхол, кН
3RN21Y13	58,448	70	284	236	40,07	249	28,955	239	37,57

1 Привязку опоры смотри чертеж R3.RN21.3010.012.01.00.001.
2 Сварку производить по ГОСТ 5264-80.
3 Отметка трубопровода подлежит уточнению в соответствии с уклоном трубопровода.
4 P_1 – нагрузка, равная весу трубы с водой и изоляцией.
5 Деталь поз. 1 заимствовать из чертежа R3.00262.1.0.12 л. 77 Опоры пружинной 3RN22Y10.
6 Детали поз. 4, 7 обрезать на монтаже до размеров, указанных на чертеже, с уточнением по месту.
7 После установки пружины гайки (поз. 8) убрать.
8 Изготовить один комплект.
9 Деталь поз. 9 на чертеже не показана, использовать в резерв.

Изм	N уч.	Лист	N докум	Подп.	Дата
1	-	Зам.	538-12	-	-
Инженер Зк.		Терентьева			09.10
Пров. инж. Зк.		Огнева			09.10
Пров. вед. инж.		Пантюшина			09.10
И. о. нач. гр.		Филатов			10.10
Н. контр.		Краснояров			10.10

Инв. N подл. R3.00262.1.0.12
Лист 63

R3.RN21.3012.012.01.00.012

Ростовская АЭС Блок 3

Главный корпус
Машинное отделение (ДО, ЗЗТУ)
Конденсатопроводы из ПВД-6 в деаэратор

Стадия	Лист	Листов
Р	1	1

Опора пружинная
3RN21Y13

ОАО "НИАЭП"
2012

Инв. N подл. | Подп. и дата | Взам. инв. N
R3.00262.1.0.12

Формат А4х3